Kardeşler Makina A.Ş.
Adres : **Topçular Kışla Cad. Apek Üretmen İş Merk. C Blok No:61/71-95 Bayrampaşa / İSTANBUL**
Tel : **+90(212) 544 3733 – 612 6216 – 565 7926**
Fax : **+90(212) 501 7023 – 493 0866**
e-posta : **info@kardeslermakina.com.tr**
Url : **http://www.kardeslermakina.com.tr**

CFDRA-500

ÇİZİM

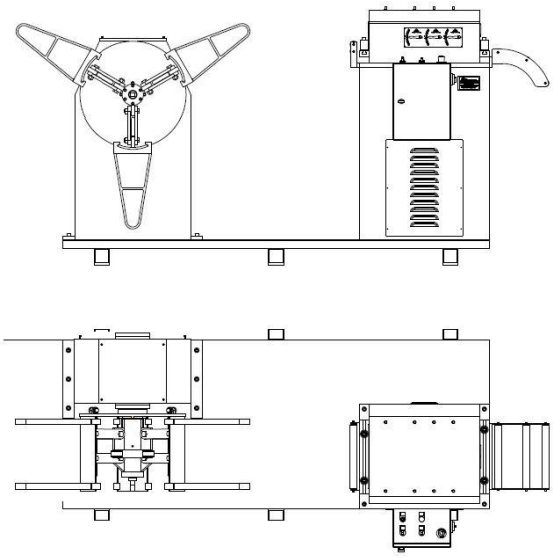

ÜRÜN ÖZELLİKLERİ

Max. Rulo Ağırlığı	500kg
Max. Rulo Eni	200mm
Max. Rulo Dış Çapı	1100mm
Min-Max. Rulo İç Çapı	400-550mm
Min-Max. Bant Kalınlığı	0,5 – 3mm
Rulo Tutma Sistemi	İçten Sıkmalı
Kol Açma-Kapama Sistemi	Mekanik

Çekici ve Doğrultucu Ünitesi

Max Bant Genişliği	200mm
Min-Max. Bant Kalınlığı	0,5 – 3mm
Doğrultucu Merdane Adedi X Çapı	5 x 60mm
Çekici Merdane Adedi X Çapı	2 x 60mm
Malzeme Kesiti	Max.200 x 2mm
Max. Bant Kesit Alanı	400mm^2
Max. Boşaltma Hızı	25m/dk
Motor	0,75 kW
Hız Kontrollü Kumanda Panosu	380V
Tahrik Tipi	Motor Rediktörlü